STAS PROPOSE DES ACCESSOIRES DE LEVAGE QUI CONTRIBUENT À LA SÉCURITÉ DES OPÉRATEURS

25 juin 2019

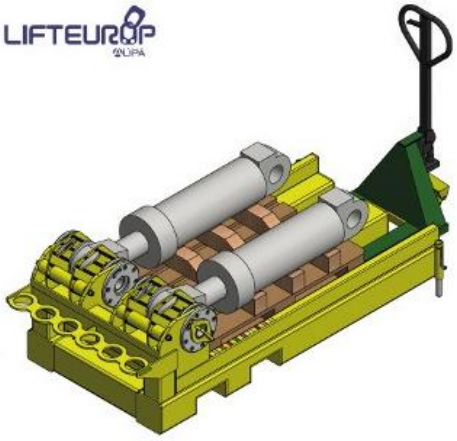

Au Grand-Duché de Luxembourg, la législation est particulièrement exigeante en termes de santé et de sécurité au travail. Pour y répondre, les accessoires de levage Stas-Lifteurop sont conçus pour faciliter le travail des opérateurs. Ils peuvent adopter des positions de travail plus confortables et plus ergonomiques pour lutter contre les TMS. A titre d'exemple, la société a conçu pour un de ses clients un basculeur de vérins pour sécuriser le travail des opérateurs. Auparavant, lorsque les vérins sortaient de peinture, ils étaient basculés manuellement sur une palette. La manipulation pouvait s'avérer dangereuse puisque le vérin pouvait glisser lors du basculement. Désormais, l'opérateur fixe la chape du vérin pour pouvoir le basculer en toute sécurité.

Stas