Des accessoires de levage pour lutter contre les TMS

Partager :

Et aussi :
Pelles sur chenilles : les porte-outil se perfectionnent

Nos applications :

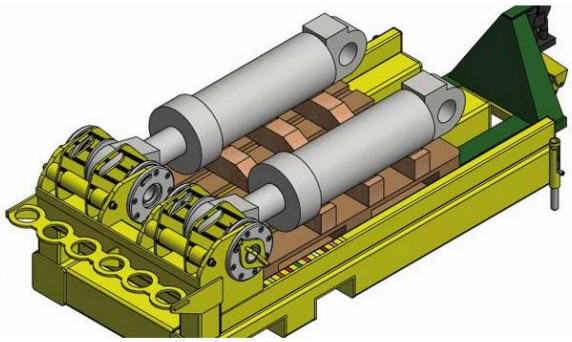

Par la rédaction, le 29 mai 2019

Découvrez notre newsletter gratuite Terrassements

BTP ça tourne fête un anniversaire !

Pour ce quatrième numéro, l'équipe de BTP ça tourne est allée à la rencontre de SOMTP. Spécialisée dans la distribution, la réparation et l'entretien de matériel, l'entreprise célèbre ses cinquante ans cette année.

Toutes nos vidéos

Au Grand-Duché de Luxembourg, la législation se durcit en matière de santé et sécurité au travail. Lifteurop propose des solutions de levage assurant la sécurité des opérateurs et permettant de lutter contre les troubles musculosquelettiques (TMS).

Les accessoires de levage Lifteurop sont conçus pour faciliter le travail des opérateurs qui peuvent adopter des positions de travail plus confortables, plus ergonomiques et moins traumatisantes pour le dos.
Récemment, le bureau d'études de la société a conçu et fourni à un client spécialisé dans la production de vérins hydrauliques un basculeur de vérins.

Auparavant, lorsque les vérins sortaient de peinture, ils étaient basculés manuellement sur une palette. La manipulation s'avérait quelque fois complexe et dangereuse étant donné que le vérin n'était pas fixé et pouvait glisser lors du basculement. Désormais, l'opérateur fixe la chape du vérin pour pouvoir le basculer en toute sécurité.

Ce basculeur, imaginé par Lifteurop, est équipé de protections en ertalon (polyamide) pour éviter d'abîmer les vérins fraichement peints. De plus, la base du basculeur est réalisée de telle sorte à pouvoir facilement accueillir un transpalette pour amener ou reprendre une palette.

A noter que les accessoires de levage de Lifteurop sont conformes à la directive européenne Machines 2006/42/CE et répondent à des normes internationales.

Basculeur à vérins. Crédit photo : Lifteurop